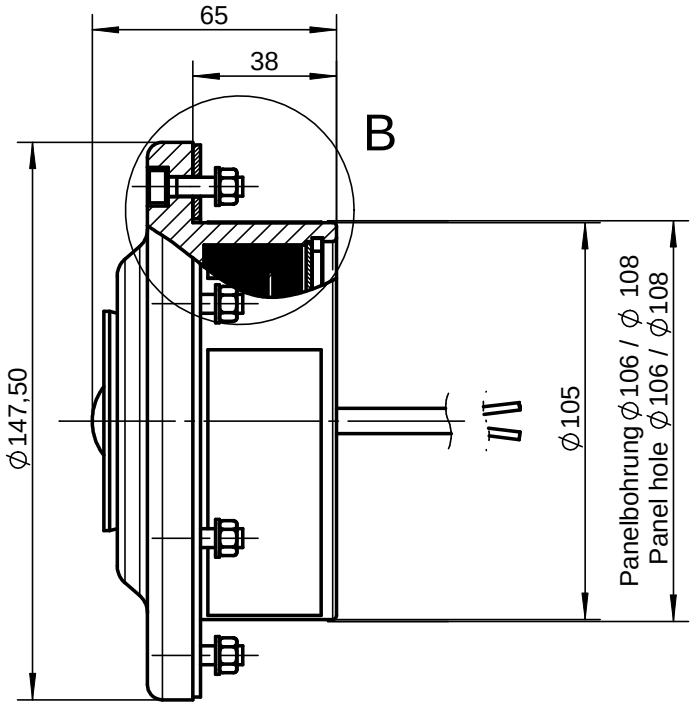

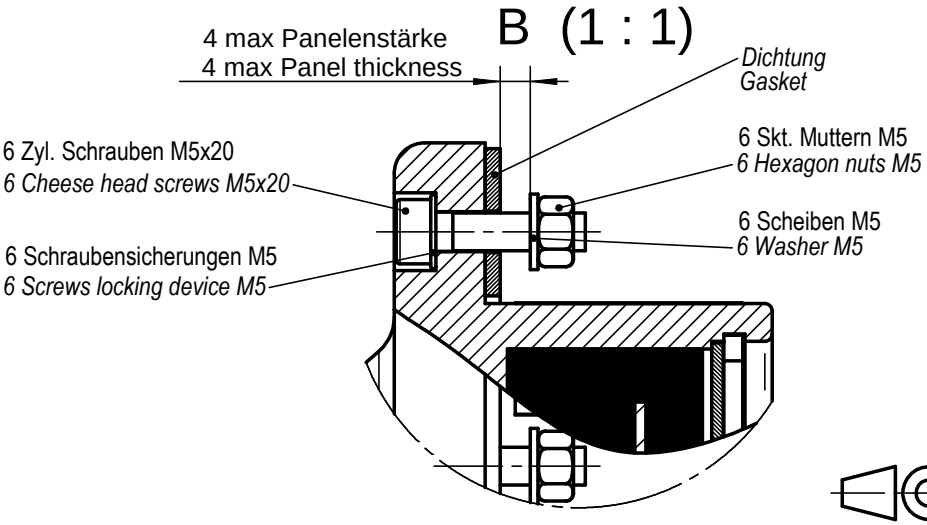

R. STAHL
Schaltgeräte GmbH
P.O. 40
74638 Waldenburg

1 : 2